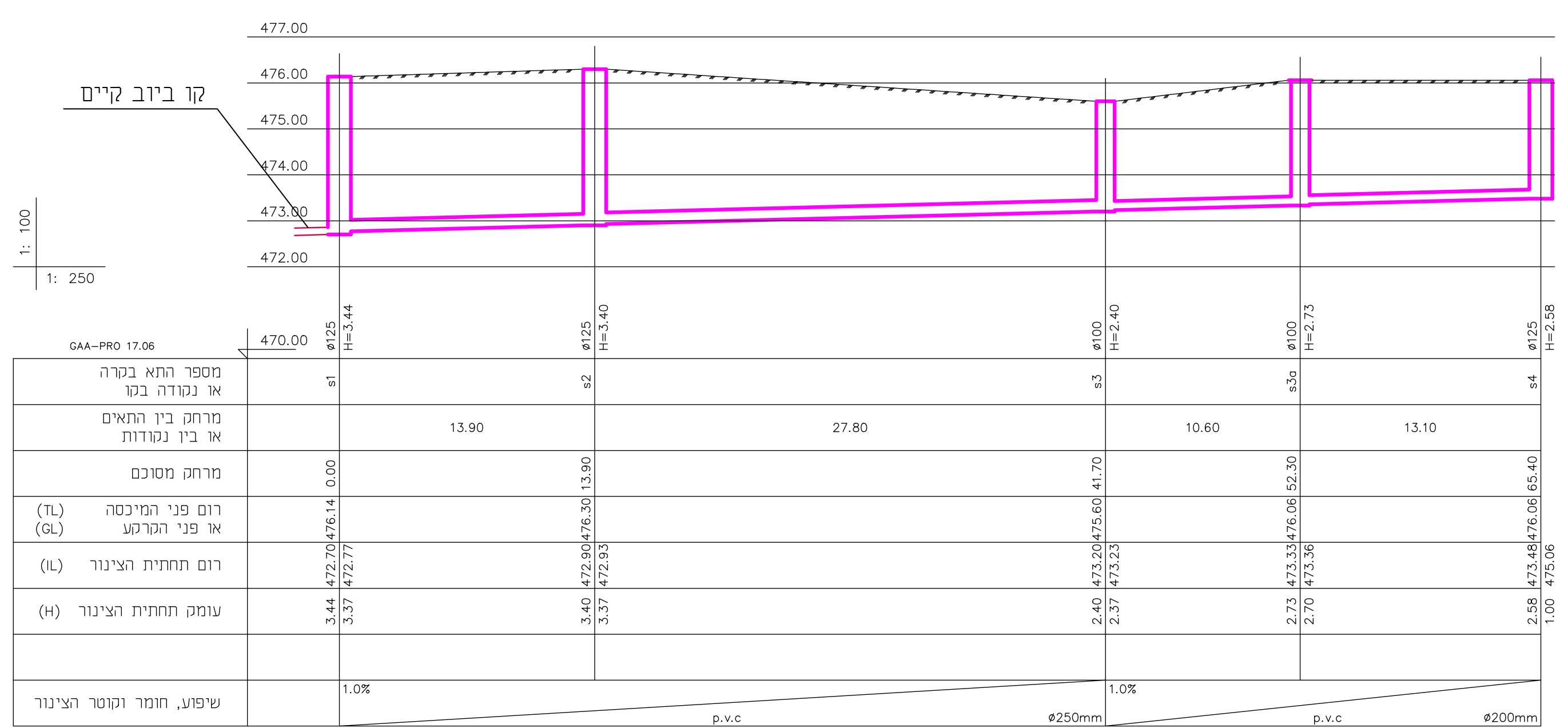
קו ביוב קיים
1: 100
1: 250
GAA-PRO 17.06
מספר התא בקרה או נקודה בקו
מרחק בין התאים או בין נקודות
מרחק מצטבר
רום פני המיכסה או פני הקרקע (TL) (GL)
רום תחתית הצינור (IL)
עומק תחתית הצינור (H)
שיפוע, חומר וקוטר הצינור
p.v.c
#250mm
#200mm

חתך לאורך הביוב

קו ביוב לשכבה י'

קו ביוב שכבה יא'

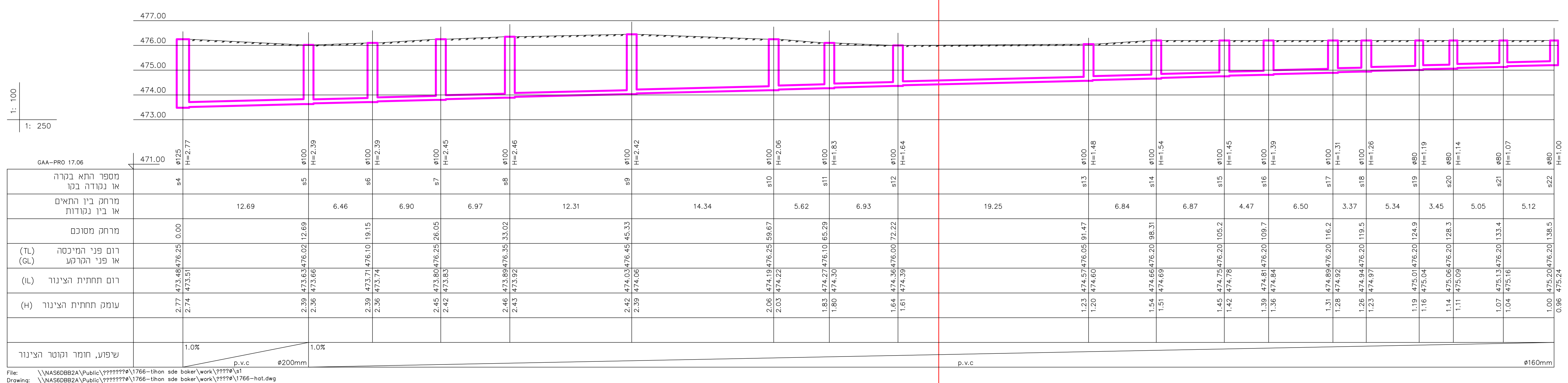
1: 100
1: 250
GAA-PRO 17.06
מספר התא בקרה או נקודה בקו
מרחק בין התאים או בין נקודות
מרחק מצטבר
רום פני המיכסה או פני הקרקע (TL) (GL)
רום תחתית הצינור (IL)
עומק תחתית הצינור (H)
שיפוע, חומר וקוטר הצינור
p.v.c
#200mm
#160mm

חתך לאורך הביוב

חתך לאורך הביוב

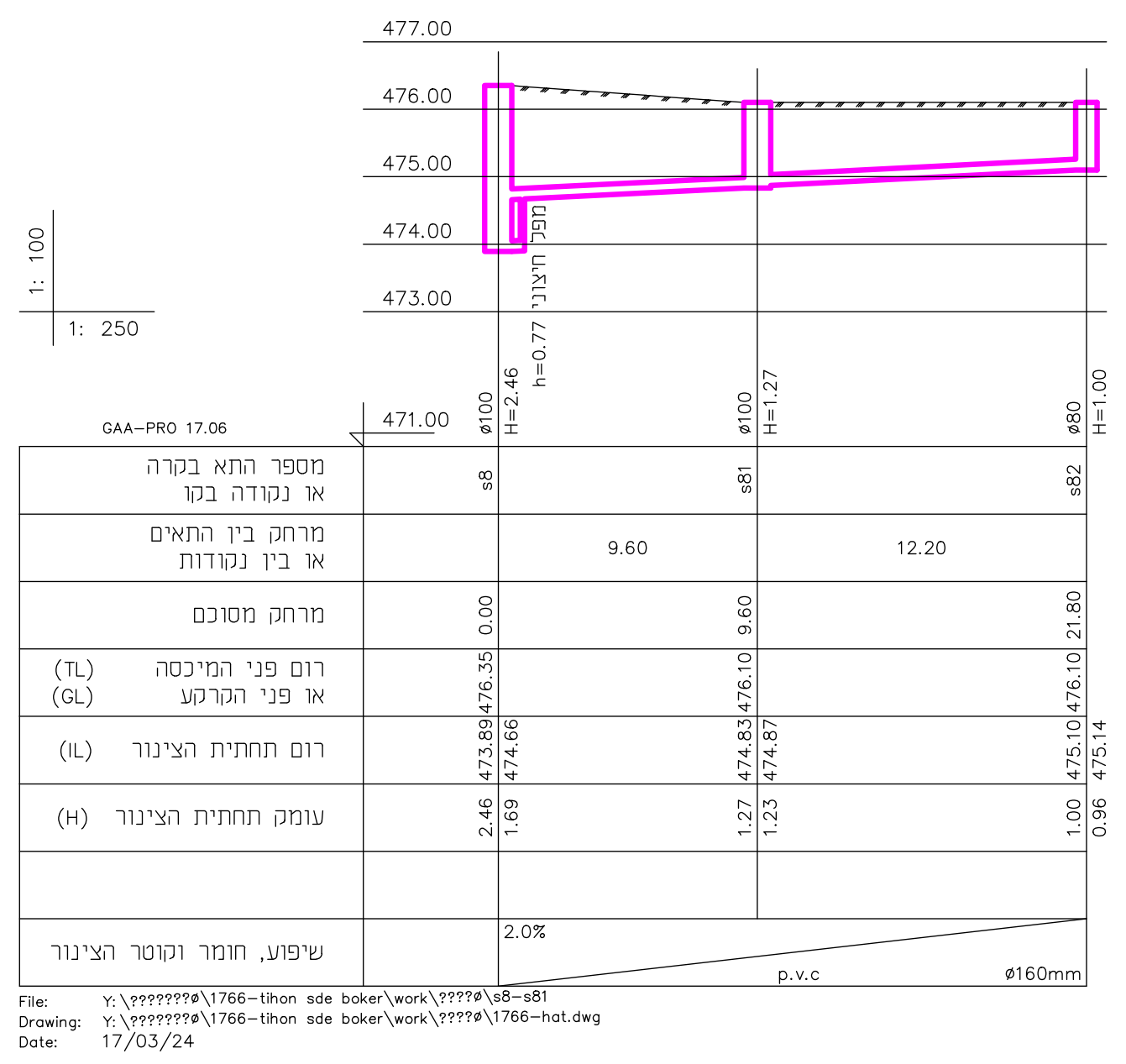
1: 100
1: 250
GAA-PRO 17.06
מספר התא בקרה או נקודה בקו
מרחק בין התאים או בין נקודות
מרחק מצטבר
רום פני המיכסה או פני הקרקע
רום תחתית הצינור
עומק תחתית הצינור
שיפוע, חומר וקוטר הצינור
2.0%
p.v.c
#160mm

חתך לאורך הביוב

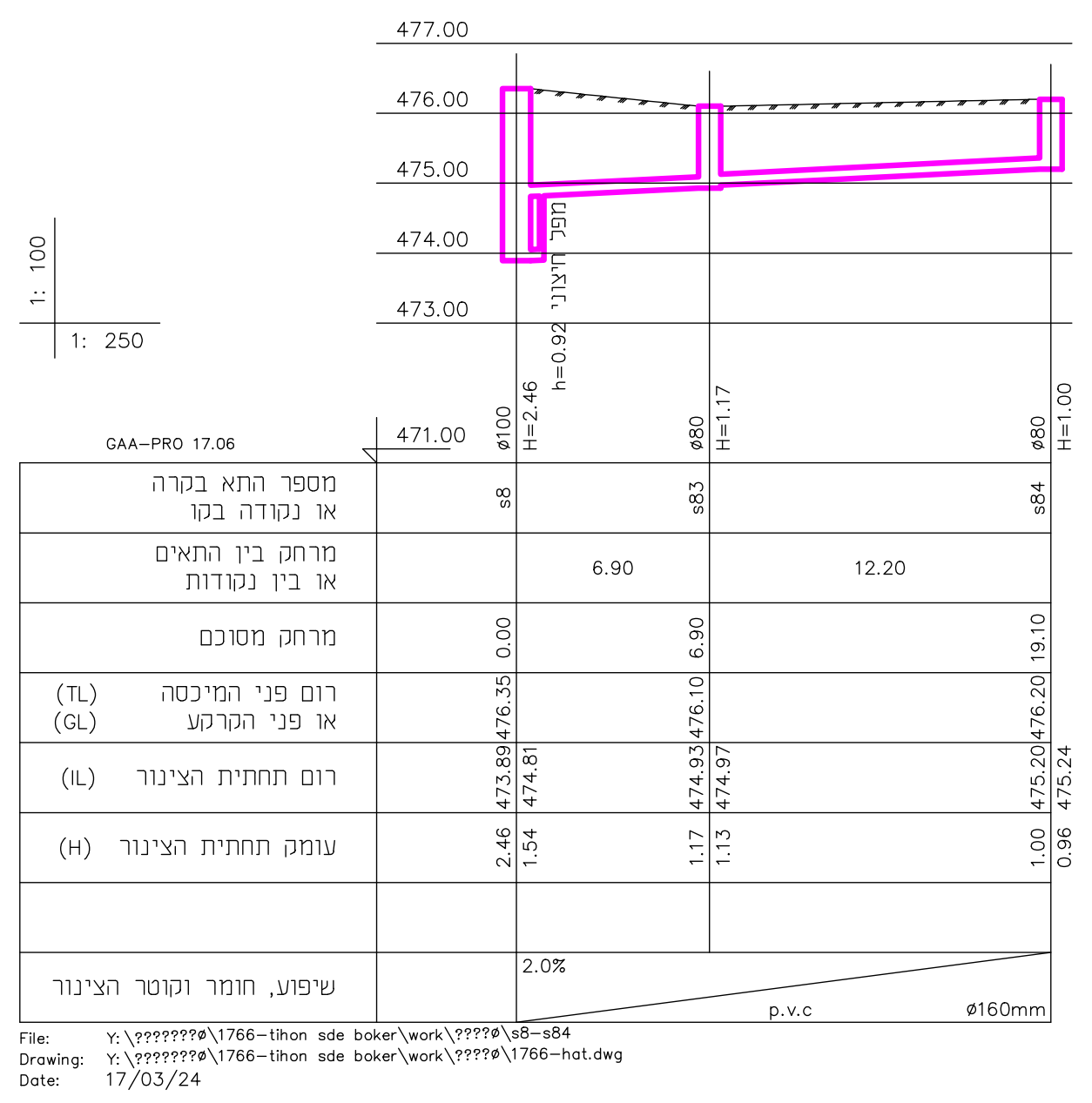
1: 100
1: 250
GAA-PRO 17.06
2.0%
p.v.c
#160mm

חתך לאורך הביוב

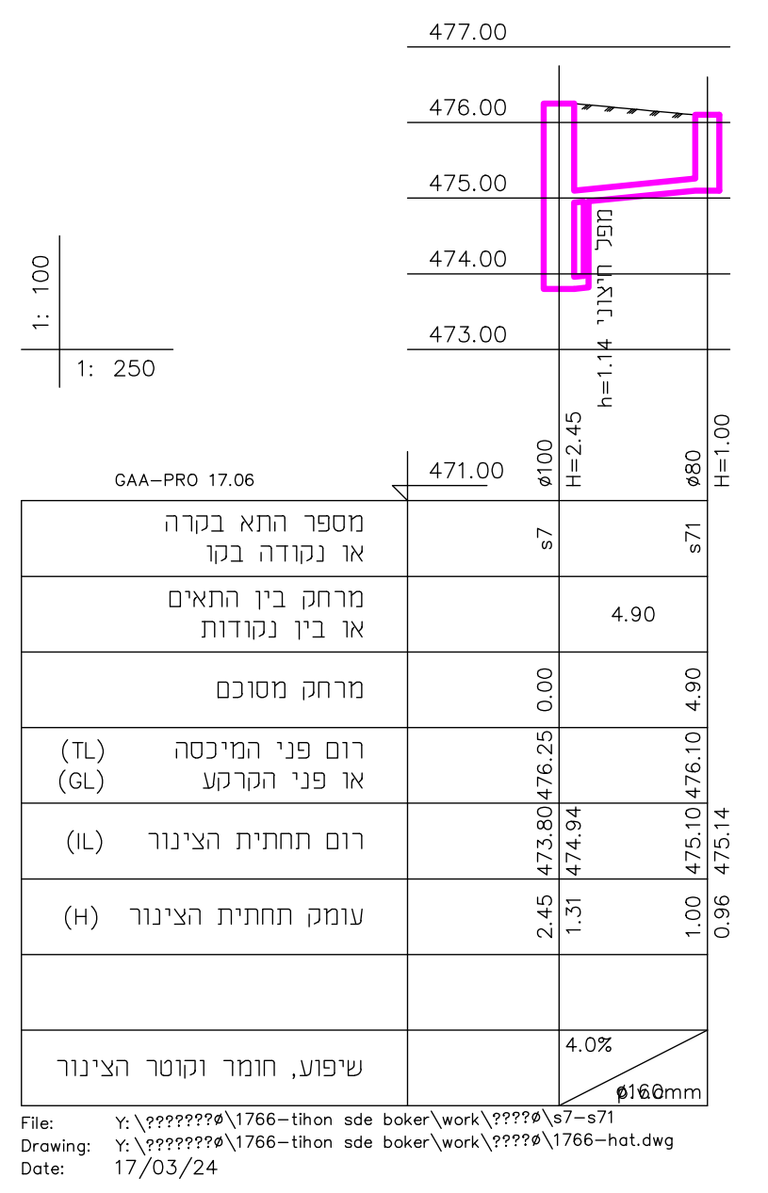
1: 100
1: 250
GAA-PRO 17.06
4.0%
#160mm

חתך לאורך הביוב

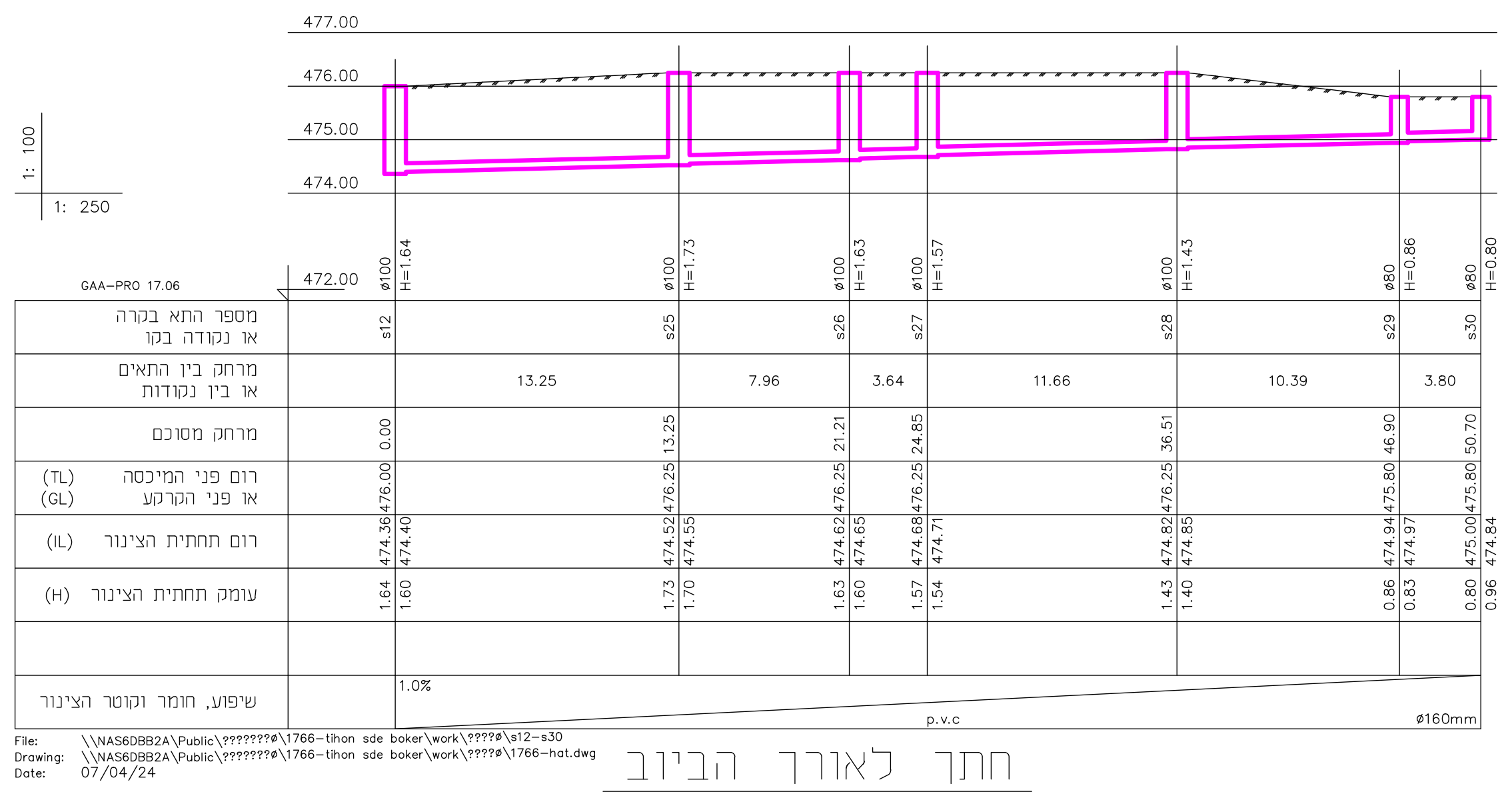
1: 100
1: 250
GAA-PRO 17.06
1.0%
p.v.c
#160mm

חתך לאורך הביוב

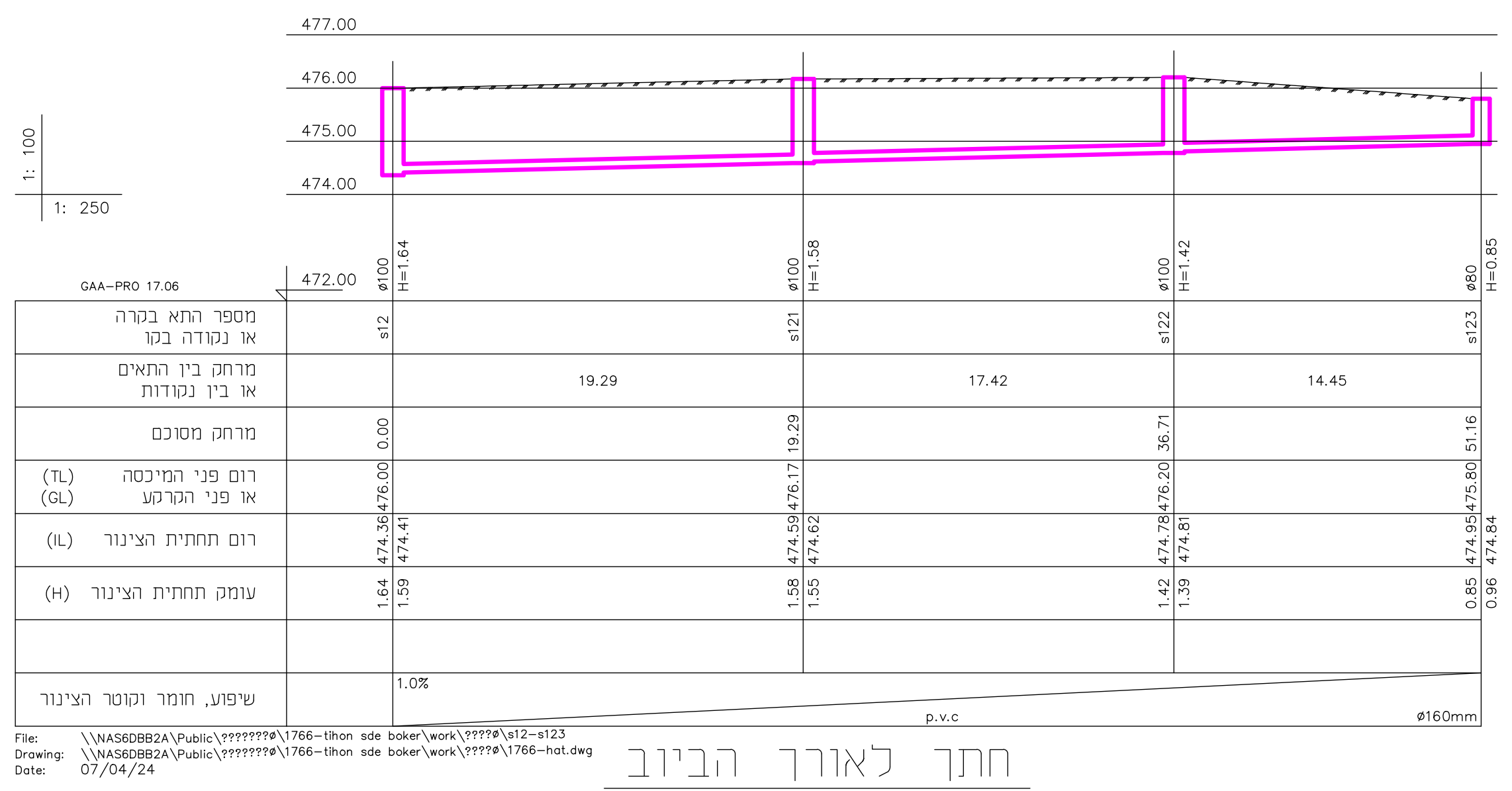
1: 100
1: 250
GAA-PRO 17.06
1.0%
#160mm

חתך לאורך הביוב

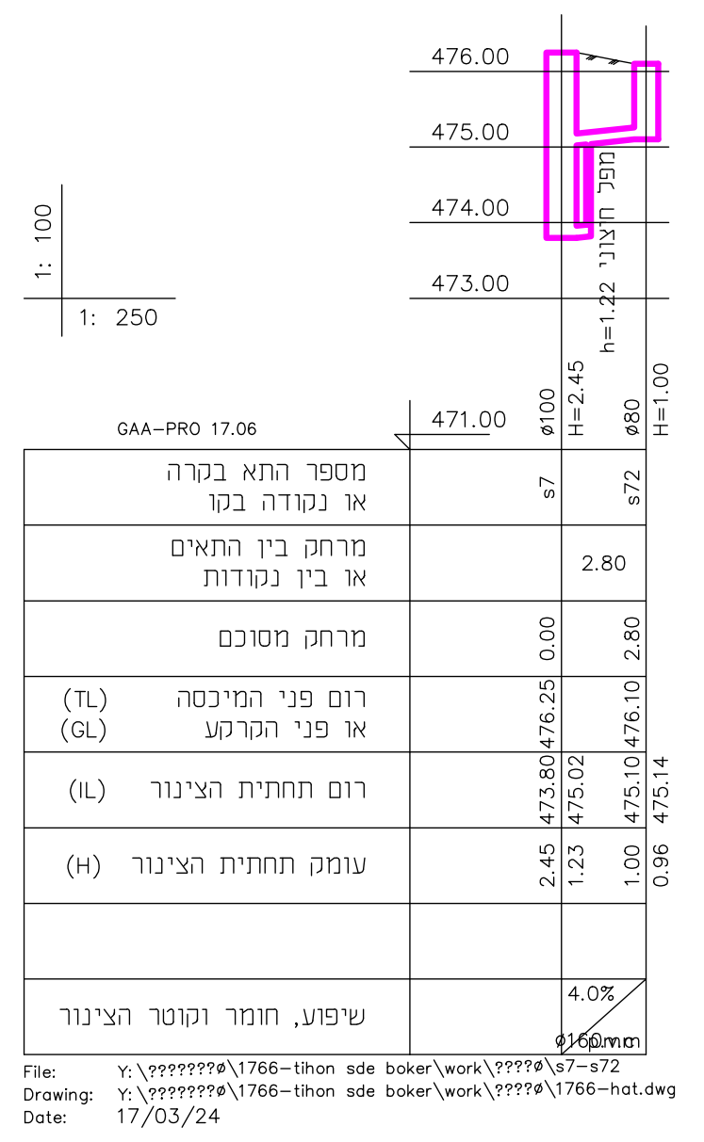
1: 100
1: 250
GAA-PRO 17.06
4.0%

חתך לאורך הביוב

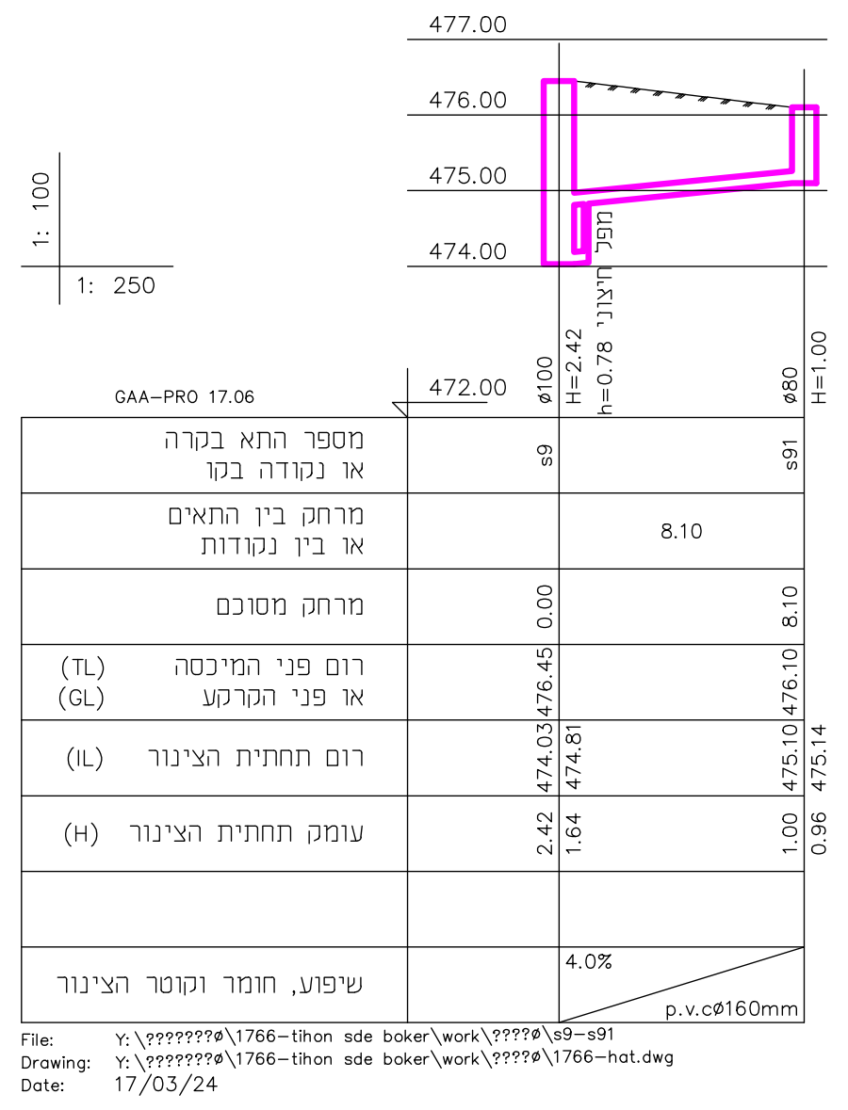
1: 100
1: 250
GAA-PRO 17.06
4.0%
p.v.c #160mm

חתך לאורך הביוב

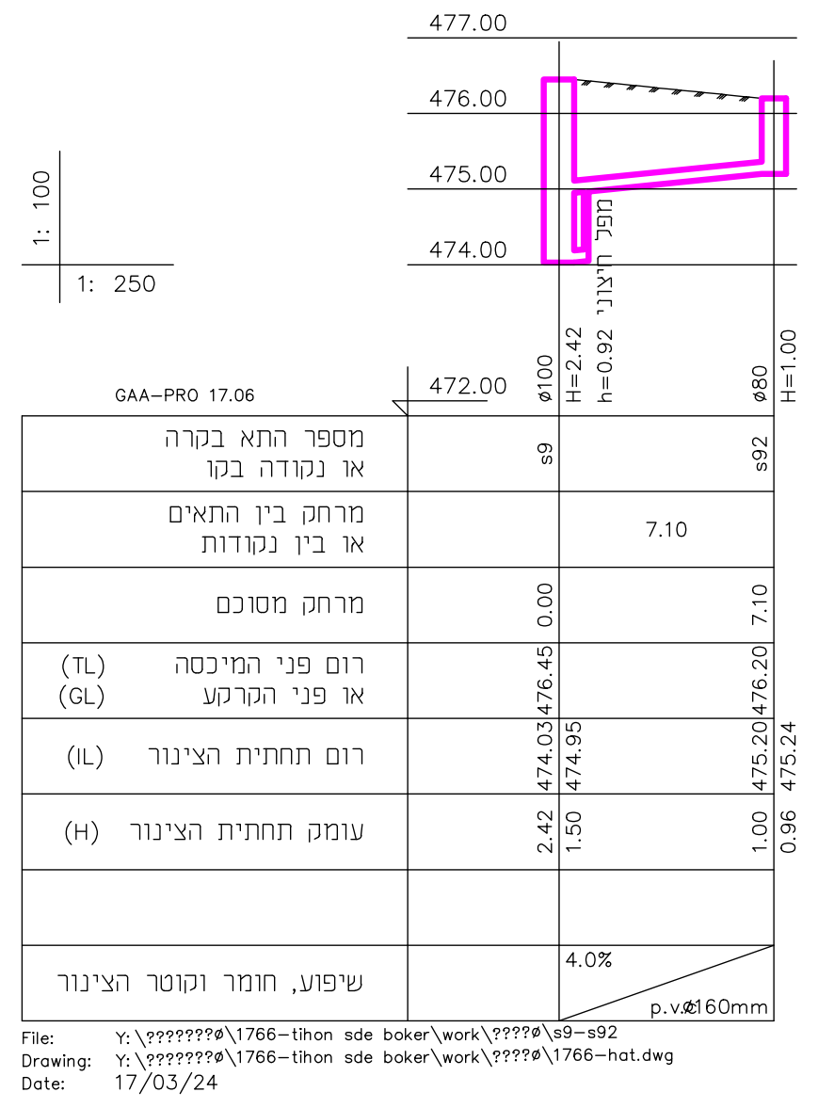
1: 100
1: 250
GAA-PRO 17.06
4.0%
p.v.c #160mm

חתך לאורך הביוב

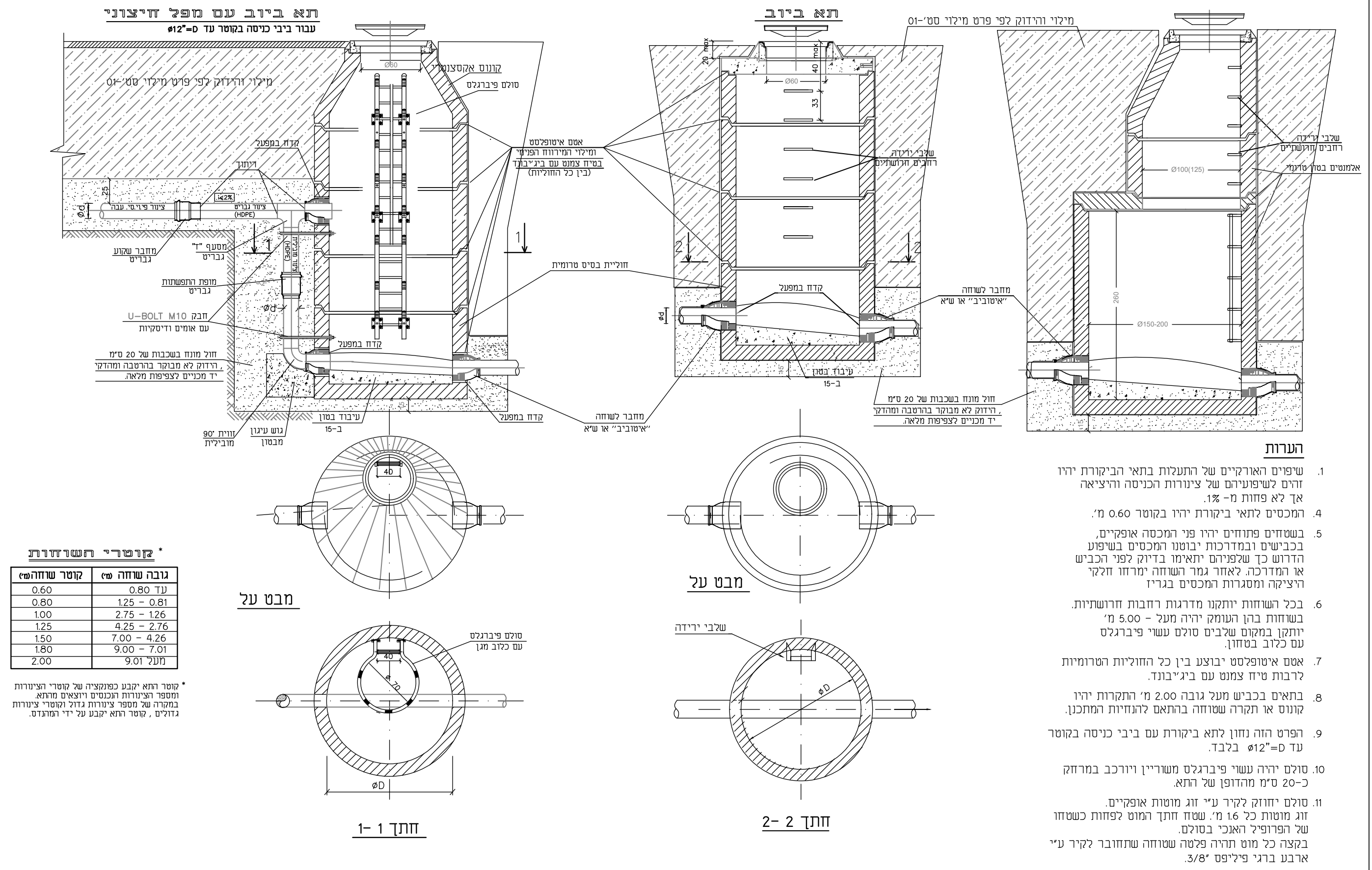
תא ביוב עם מפל "חיצוני"
תא ביוב
מחבר לשוחה "איטוביב" או ש"א
Ø150-200
260
15
חול מונח בשכבות
מבט על
חתך 1-1
חתך 2-2
מבט על
מספר השוחה

הערות

1. שיפוים האורקיים של התעלות בתאי הביקורת יהיו זהים לשיפועיהם של צינורות הכניסה והיציאה אך לא פחות מ- 1%.
4. המכסים לתאי ביקורת יהיו בקוטר 0.60 מ'.
5. בשטחים פתוחים יהיו פני המכסה אופקיים, בכבישים ובמדרכות יבוטנו המכסים בשיפוע הדרוש כך שלפניהם יתאימו בדיוק לפני הכביש או המדרכה. לאחר גמר השוחה ימרחו חלקי היציקה ומסגרות המכסים בגריז
6. בכל השוחות יותקנו מדרגות רחבות חרושתיות. בשוחות בהן העומק יהיה מעל - 5.00 מ' יותקן במקום שלבים סולם עשוי פיברגלס עם כלוב בטחון.
7. אטם איטופלסט יבוצע בין כל החוליות הטרומיות לרבות טיח צמנט עם ביג'יבונד.
8. בתאים בכביש מעל גובה 2.00 מ' התקרות יהיו קונוס או תקרה שטוחה בהתאם להנחיות המתכנן.
9. הפרט הזה נחון לתא ביקורת עם ביבי כניסה בקוטר עד D="Ø12 בלבד.
10. סולם יהיה עשוי פיברגלס משוריין ויורכב במרחק כ-20 ס"מ מהדופן של התא.
11. סולם יחוזק לקיר ע"י זוג מוטות אופקיים. זוג מוטות כל 1.6 מ'. שטח חתך המוט לפחות כשטחו של הפרופיל האנכי בסולם. בקצה כל מוט תהיה פלטה שטוחה שתחובר לקיר ע"י ארבע ברגי פיליפס "3/8.
12. רוחב נטו של שלבי הסולם יהיה 40 ס"מ. מרווח בין שלבים יהיה 30 ס"מ.
13. כל הברגים והמחברים יהיו מגולבנים או מצופים קדמיום.

פרט תא ביקורת

צינור עם עטיפת בטון

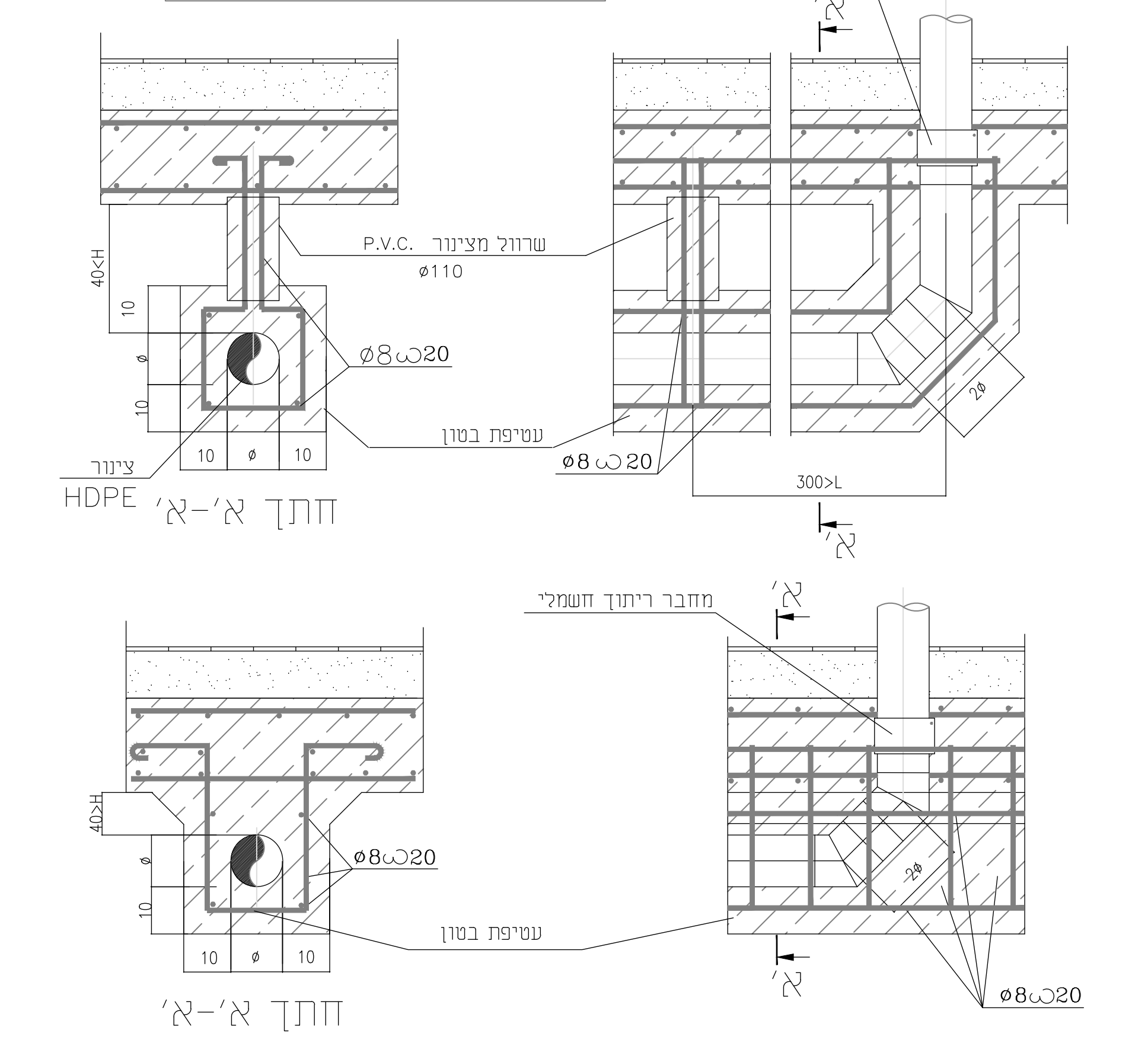
מחבר ריתוך חשמלי
א'
P.V.C. שרוול מגינור
Ø110
Ø8@20
עטיפת בטון
300
צינור HDPE
חתך א'-א'
40<H
40>H
Ø8@20
חתך א'-א'

פרט עקרוני לארון עמדת כיבוי אש

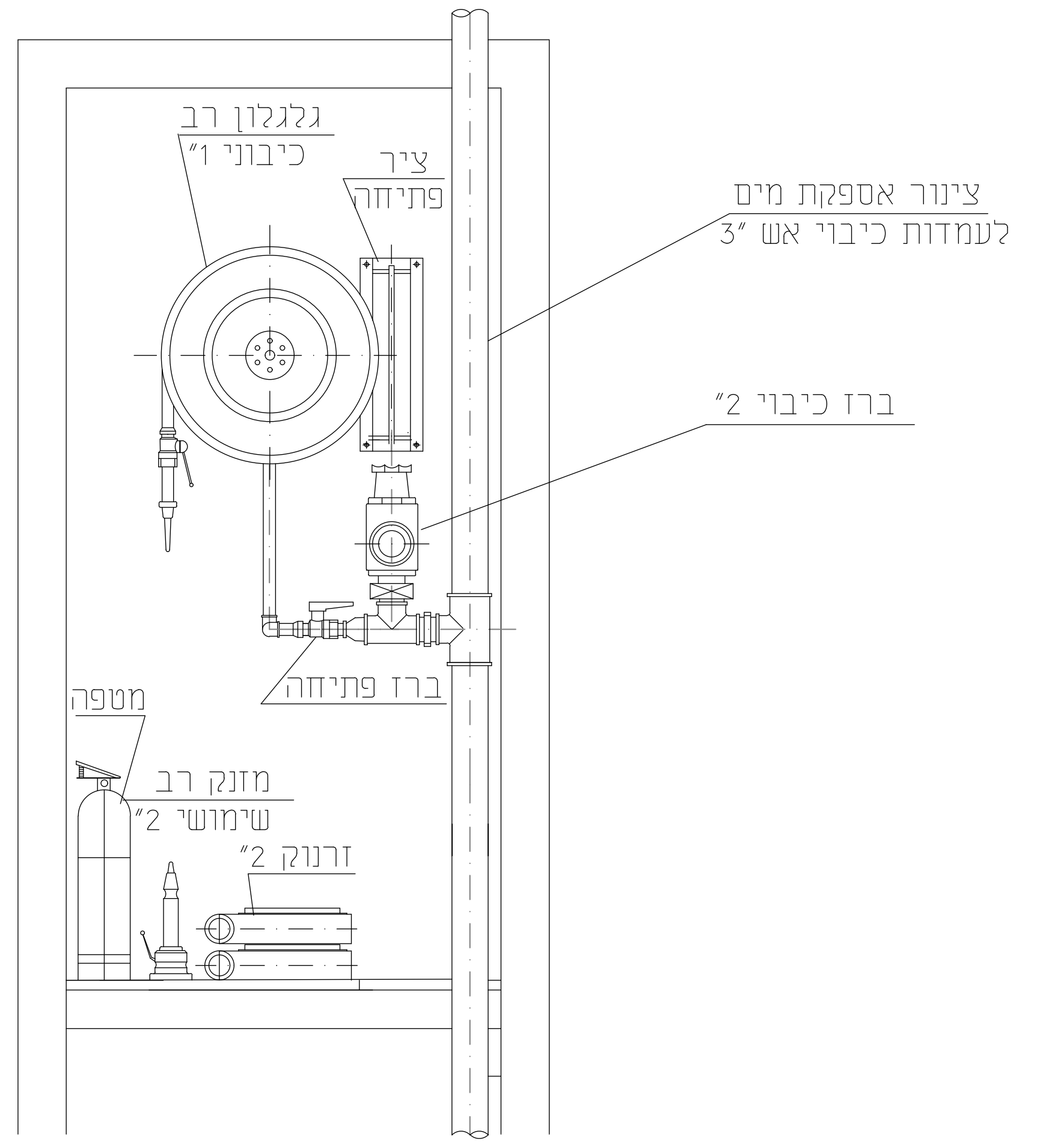
גלגלון רב כיבוי "1
ציר פתיחה
צינור אספקת מים "3 לעמדות כיבוי אש
ברז כיבוי "2
ברז פתיחה
מטפה
מזנק רב שימושי "2
זרנוק "2

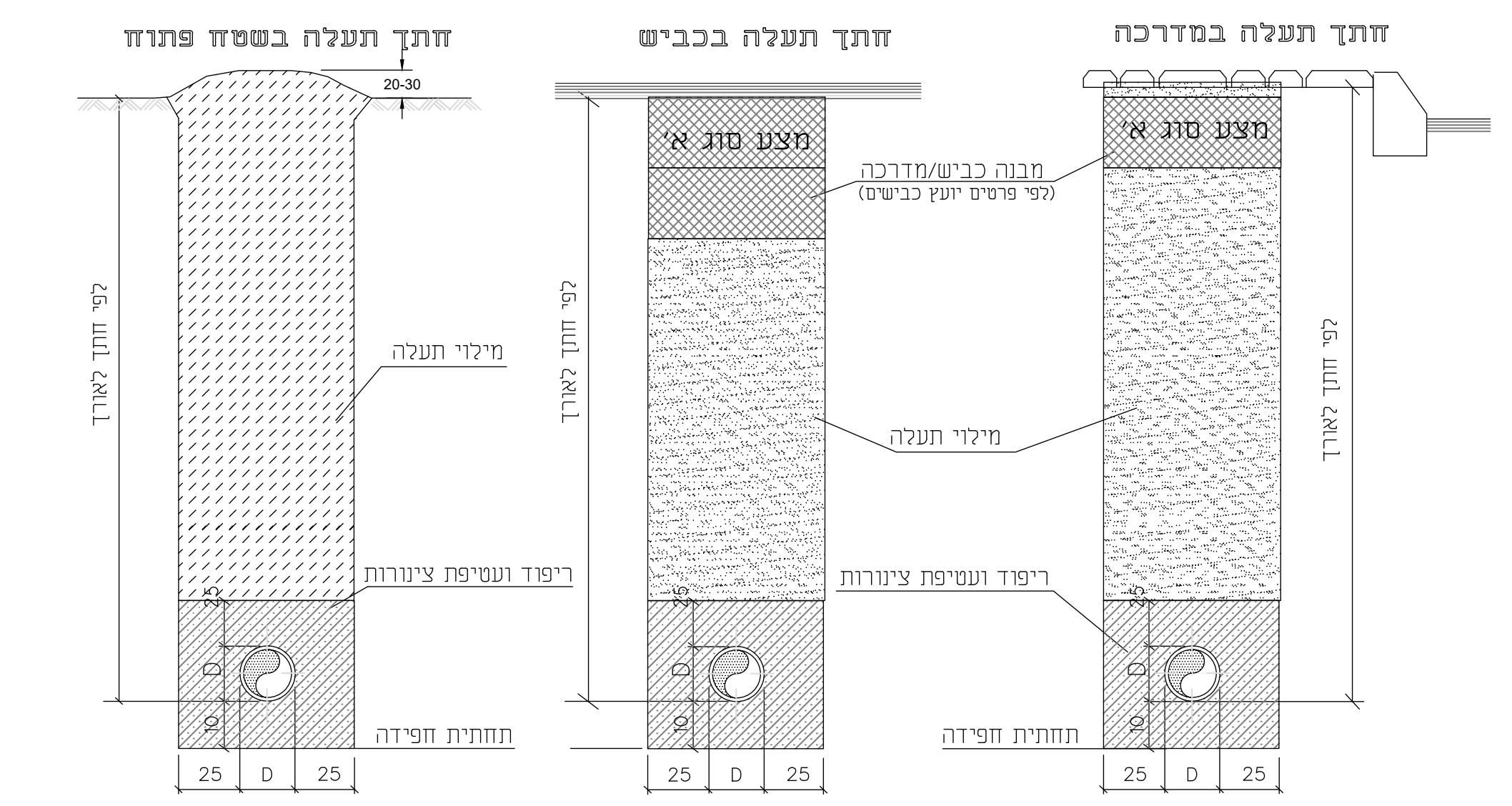
חתך תעלה בשטח פתוח
חתך תעלה בכביש
חתך תעלה במדרכה
20-30
מצעים סוג א'
מצע סוג א'
שכבת בכביש/מדרכה (לפי פרטים יחוון כבישים)
מילוי תעלה
לפי חתך לאורך
ריפוד ועטיפת צינורות
תחתית חפירה
25
D
10

ריפוד ועטיפת צינורות

ריפוד ועטיפת צינורות מחול דיונות קבוצה A-3 לפי מפרט כללי פרק 51 אינרטי,נקי שלא מכיל מלחים וחומרים אורגניים, מונח בשכבות של 25 ס"מ ,עם הידוק לא מבוקר בהרטבה ומהדקי יד מכניים לצפיפות מלאה.

מילוי תעלה בכבישים ומדרכות

מילוי תעלה בחומר גרנולרי (חול דיונות או חומר לא פלסטי) קבוצות A-1 ,A-3 לפי מפרט כללי פרק 51 מונח בשכבות של 20 ס"מ עם הידוק מבוקר לפי מפרט הכללי פרק 51, בהרטבה וכלים מכניים וויברציונים (מילוי בחול מחצבה באישור מפקח בלבד)

מילוי תעלה בשטח פתוח

מילוי מחומר מקומי מוברר יהייה חומר מנופה שלא יכלול אבנים בגודל מעל 2.0 ס"מ וחומרים אורגניים מונח בשכבות של 20 ס"מ עם הידוק מבוקר בהרטבה וכלים מכניים וויברציונים לפי מפרט הכללי פרק 51

הערות:

1. בתעלות שגובהם מעל 2.0 מ' , הקבלן יתקין דיפון למניעת מפולות לפי החוק והמפרט בפרק 57
2. אם לא צויין אחרת בתכנית הכיסוי המינימלי מעל קו המים יהייה 80 ס"מ במדרכה ו-1.00 מ' בכביש

שם הפרט:

מילוי מהודק לתעלות להנחת קווי מים וביוב

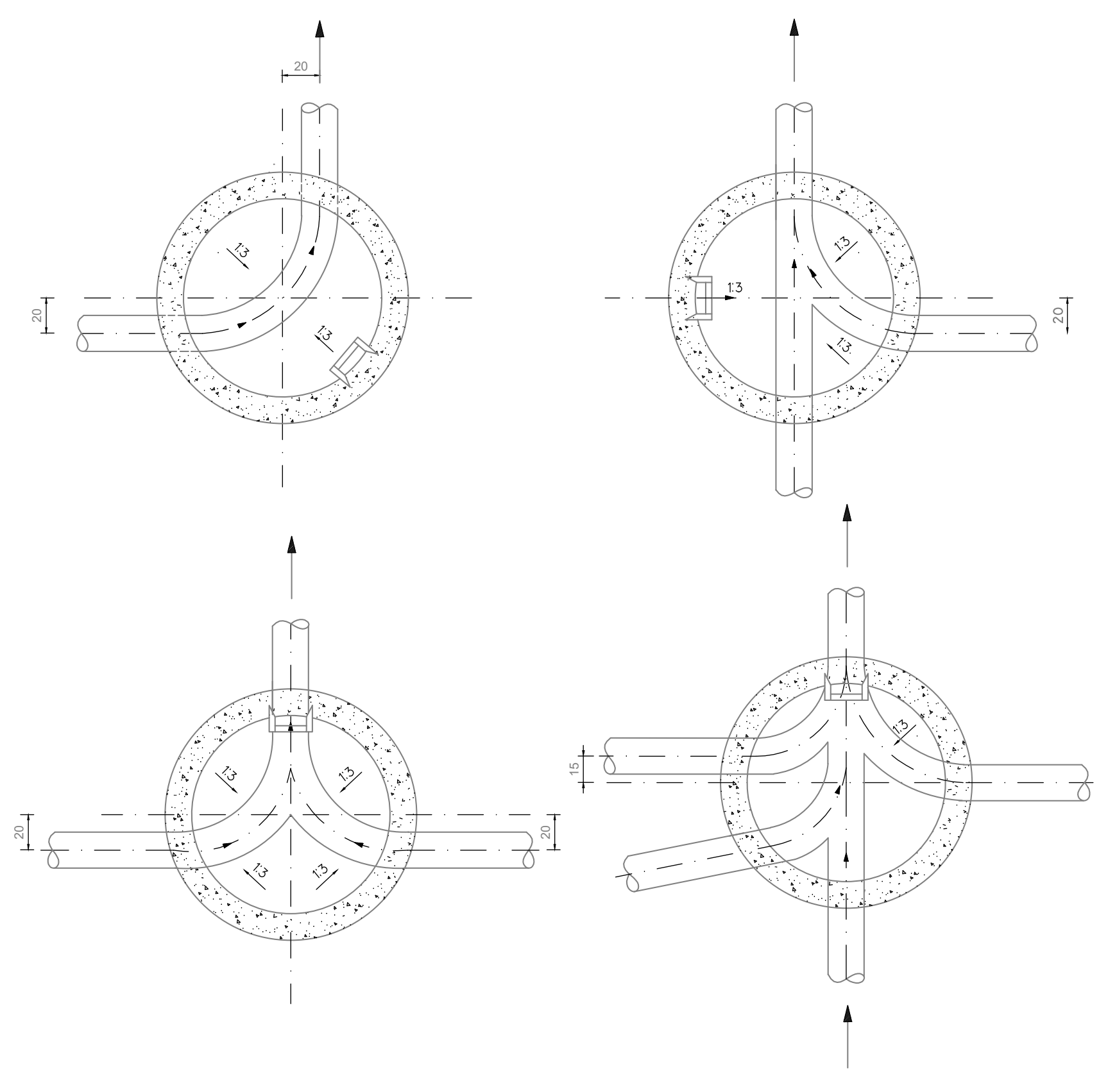

הערות

1. קוטרי הצינורות, כיווני כניסתם, עומקי השוחות והמידות המצוינות באותיות יהיו כמסומן בתכניות הביובים או כפי שיורה המהנדס באתר.
2. אם לא צויין אחרת בחתכים לאורך, יהיו השיפועים האורכיים של התעלות בקרקעית השוחה , זהים לשיפועיהם של צינורות הכניסה והיציאה.

שם הפרט:

עיבוד בתחתית תא בקורת

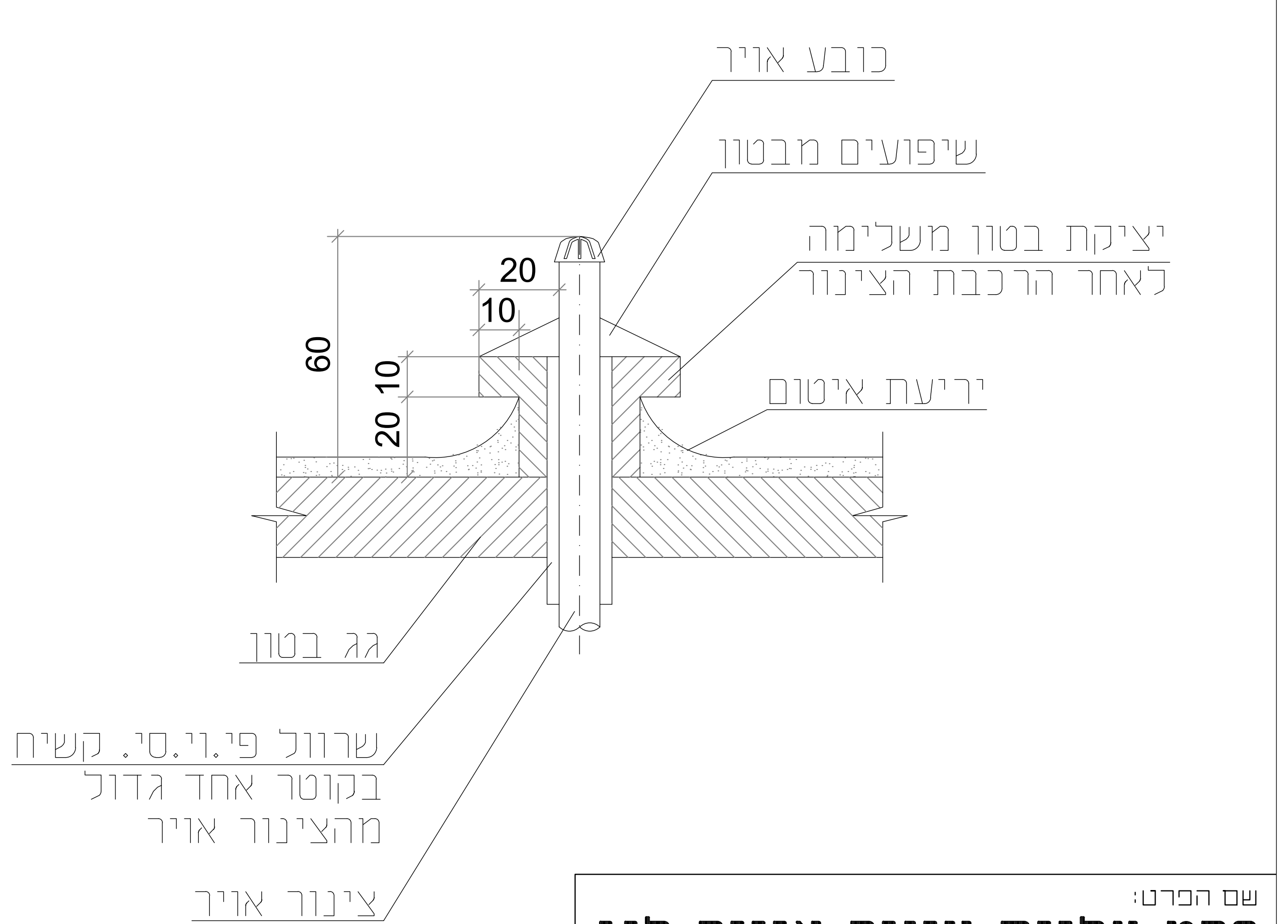
כובע אויר
שיפועים מבטון
יציקת בטון משלימה לאחר הרכבת הצינור
יריעת איטום
20
10
60
10
20
גג בטון
שרוול פ.וי.סי. קשיח בקוטר אחד גדול מהצינור אויר
צינור אויר

שם הפרט:

פרט עליית צינור אוויר לגג

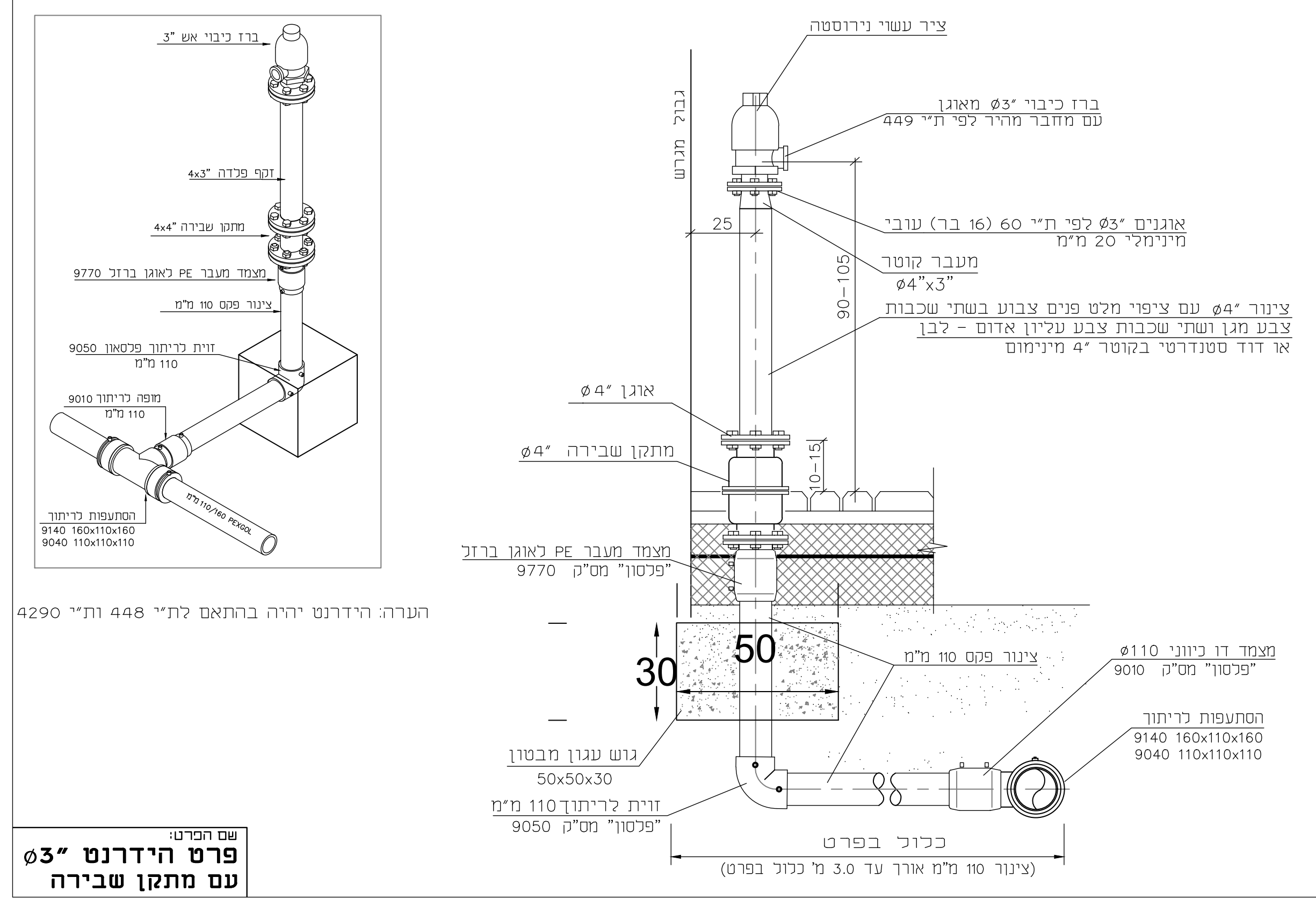
ברז כיבוי אש "3
PE מחבר לריתוך 9010
110 מ"מ
הסתעפות לריתוך
9140 160x110x160
9040 110x110x110
110/160 PEXGOL מ"מ
ציר עשוי נירוסטה
ברז כיבוי Ø3 מאגן עם מחבר מהיר 449
אוגניים "Ø3 לפי ת"י 60 (16 בר) עובי מינימלי 20 מ"מ
25
מעבר קוטר "Ø4x3
90-100
צינור "Ø4 עם ציפוי מלט מבפנים צבוע בשתי שכבות צבע מגן ושתי שכבות צבע עליון אדום - לבן או דוד סטנדרטי בקוטר "4 מינימום
אוגן "Ø4
מתקן שבירה "Ø4
מצמד מעבר PE לאוגן ברזל "פלסון" מס"ק 9770
צינור 110 מ"מ
מצמד דו ביוני Ø110 "פלסון" מס"ק 9010
50
30
גוש עגון מבטון 50x50x30
זוית לריתוך 110 מ"מ "פלסון" מס"ק 9050
(צינור 110 מ"מ אורך עד 3.0 מ' כלול בפרט)

הערה: הידרנט יהיה בהתאם לת"י 448 ות"י 4290

שם הפרט:

פרט הידרנט "Ø3 עם מתקן שבירה

הקבלן אחראי לתאום המידות.
אין לקבוע גדלים ע"י מדידה בתכנית.
על כל אי התאמה על הקבלן להודיע למתכנן.

הערה- על הקבלן לתאם ביצוע קווי מים וביוב עם חברות: "בזק", חברת חשמל, "ערוצי זהב" וכו'.

תאריך	תפוצה
10.04.24	למכרז
20.03.24	למכרז
תאריך	שינויים

לעיון: ◇ לאישור: ◇ למכרז: ☑ לבצוע: ◇

המזמין:
מדרשת שדה בוקר

שם הפרויקט:
בית ספר סביבתי
שדה בוקר

שם הגיליון:
מגורים שכבה י' יא'
תכנית חתכים ופרטים

מס. גיליון:
2023-1766-02

ק.מ:	שרטט:	מהדורה 2
תאריך עדכון: 10.04.24	תכנן:	
	אישר:	

מהנדסים יועצים בע"מ
תכנון מערכות מים, ביוב ואינסטלציה סניטרית

מבנה משרדים G7-יהודה הנחתום 10 באר שבע
טל. 077-8831106 פקס. 077-5252068
e-mail: iv@iv-eng.co.il