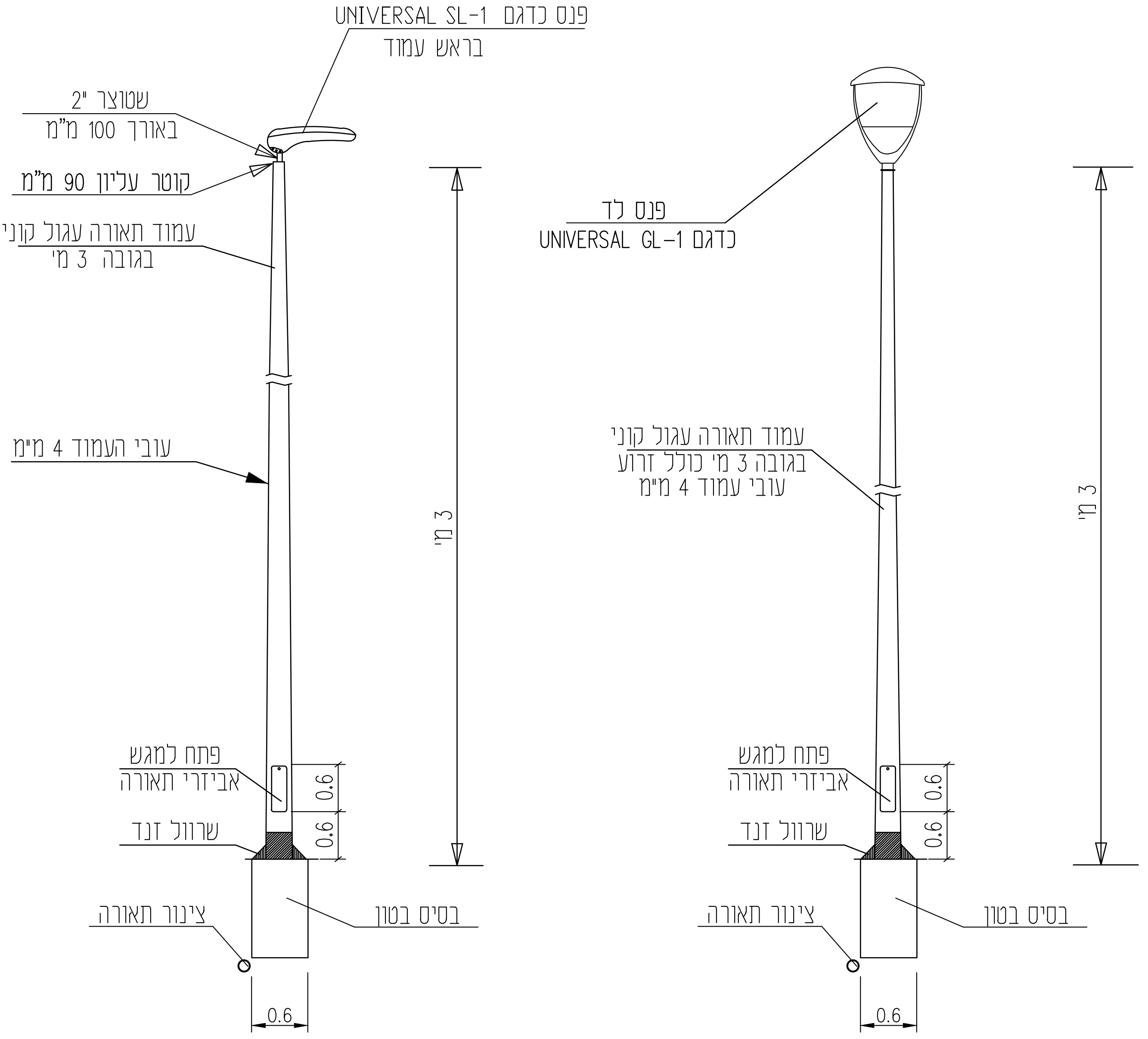
פנס כדגם UNIVERSAL SL-1
בראש עמוד
שטוצר "2
באורך 100 מ"מ
קוטר עליון 90 מ"מ
עמוד תאורה עגול קוני
בגובה 3 מ'
עובי העמוד 4 מ"מ
3 מ'
פתח למגש
אביזרי תאורה
0.6
0.6
שרוול זנד
צינור תאורה
בסיס בטון
0.6
פנס לד
כדגם UNIVERSAL GL-1
עמוד תאורה עגול קוני
בגובה 3 מ' כולל זרוע
עובי עמוד 4 מ"מ
3 מ'
פתח למגש
אביזרי תאורה
0.6
0.6
שרוול זנד
צינור תאורה
בסיס בטון
0.6

פרט עמוד תאורה בגובה 3 מ'

עם פנס 1

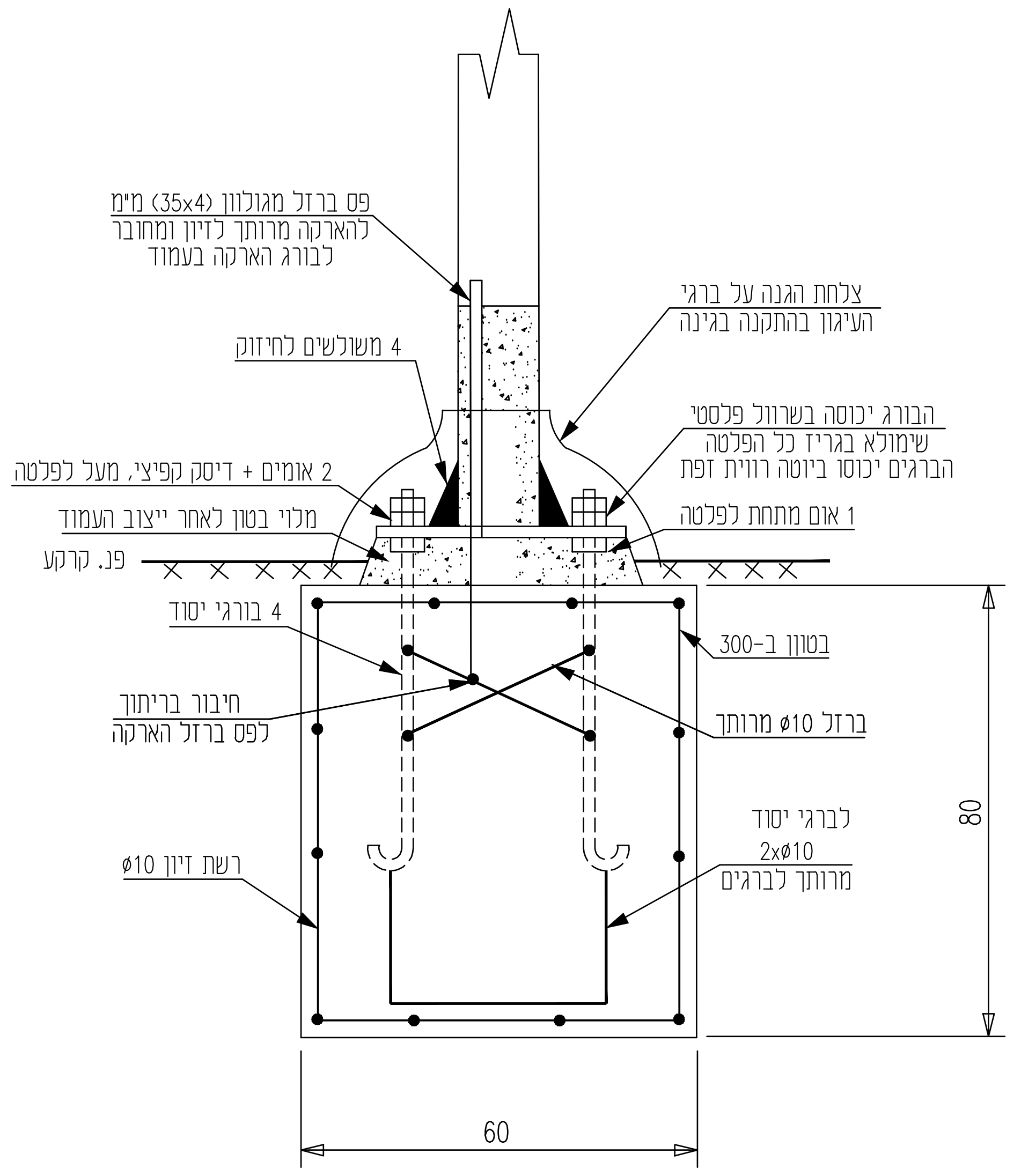
פס ברזל מגולוון (35x4) מ"מ
להארקה מרותך לזיון ומחובר
לבורג הארקה בעמוד
צלחת הגנה על ברגי
העיגון בהתקנה בגינה
4 משולשים לחיזוק
הבורג יכוסה בשרוול פלסטי
שימולא בגריז כל הפלטה
הברגים יכוסו ביוטה רווית זפת
2 אומים + דיסק קפיצי, מעל לפלטה
מלוי בטון לאחר ייצוב העמוד
1 אום מתחת לפלטה
פנ. קרקע
4 בורגי יסוד
בטון ב-300
חיבור בריתוך
לפס ברזל הארקה
ברזל ø10 מרותך
לברגי יסוד
2xø10
מרותך לברגים
רשת זיון ø10
80
60

בסיס עמוד תאורה בגובה 3 מ' בגינה

ללא קנ.מ.

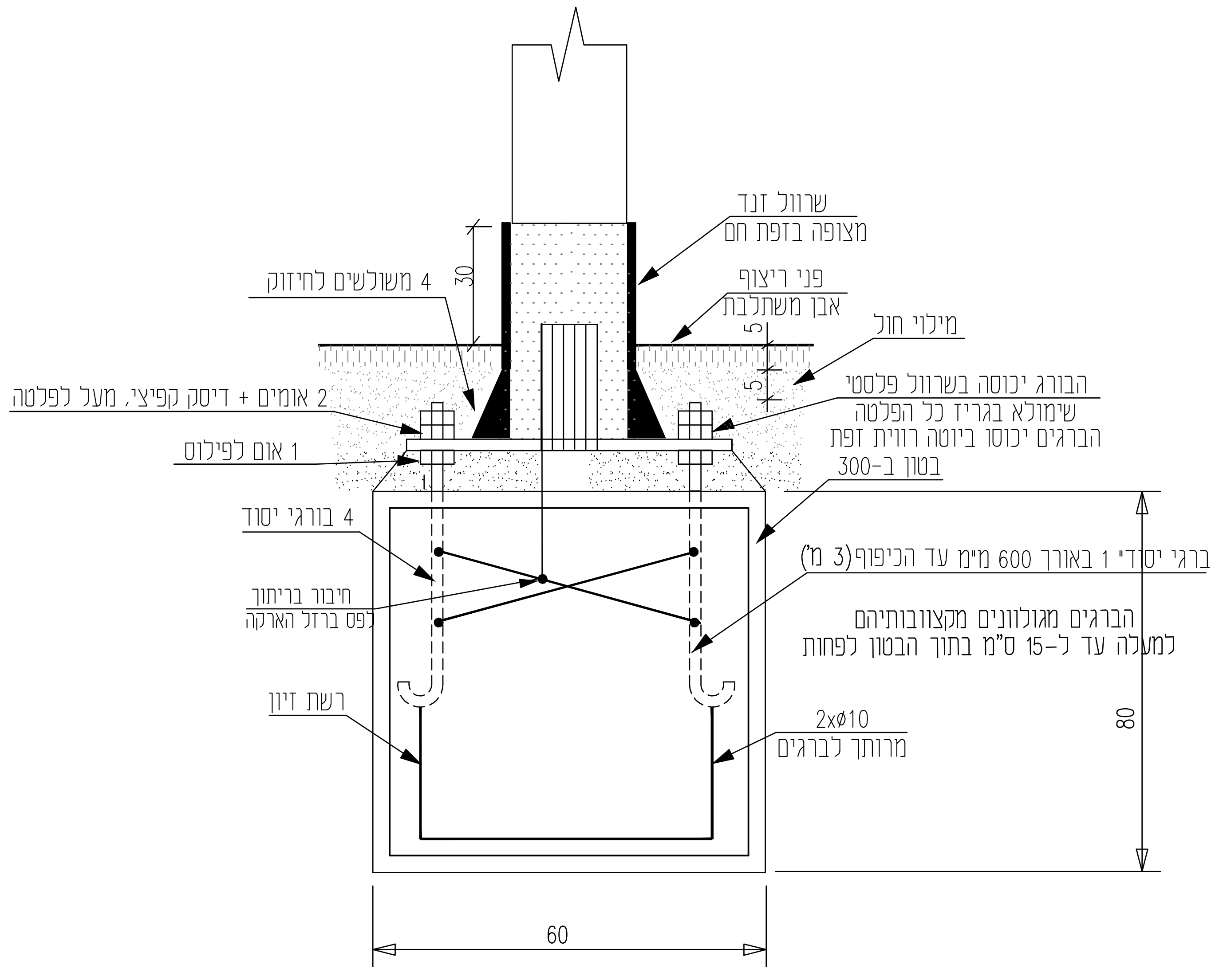
שרוול זנד
מצופה בזפת חם
30
4 משולשים לחיזוק
פני ריצוף
אבן משתלבת
מילוי חול
5
5
2 אומים + דיסק קפיצי, מעל לפלטה
הבורג יכוסה בשרוול פלסטי
שימולא בגריז כל הפלטה
הברגים יכוסו ביוטה רווית זפת
1 אום לפילוס
בטון ב-300
4 בורגי יסוד
ברגי יסוד" 1 באורך 600 מ"מ עד הכיפוף(3 מ')
חיבור בריתוך
לפס ברזל הארקה
הברגים מגולוונים מקצוותיהם
למעלה עד ל-15 ס"מ בתוך הבטון לפחות
רשת זיון
2xø10
מרותך לברגים
80
80
60

בסיס עמוד תאורה בגובה 3 מ' במשטח עם ריצוף

ללא קנ.מ.

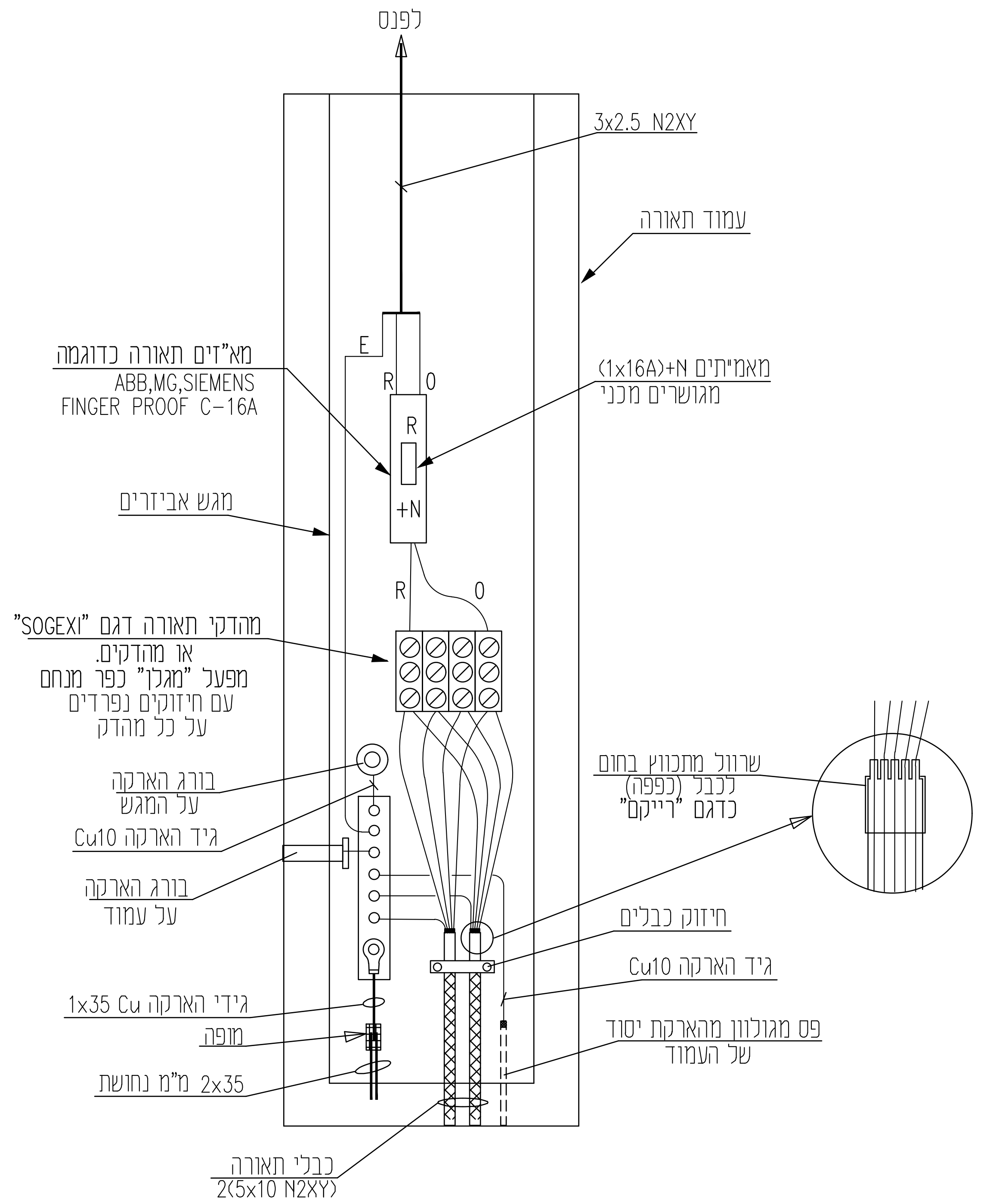
לפנס
3x2.5 N2XY
עמוד תאורה
E
R
0
R
+N
מא"זים תאורה כדוגמה
ABB,MG,SIEMENS
FINGER PROOF C-16A
מאמ"תים N+(1x16A)
מגושרים מכני
מגש אביזרים
R
0
מהדקי תאורה דגם "SOGEXI"
או מהדקים.
מפעל "מגלן" כפר מנחם
עם חיזוקים נפרדים
על כל מהדק
בורג הארקה
על המגש
גיד הארקה Cu10
בורג הארקה
על עמוד
שרוול מתכווץ בחום
לכבל (כפפה)
כדגם "רייקם"
חיזוק כבלים
גיד הארקה Cu10
גידי הארקה 1x35 Cu
מופה
2x35 מ"מ נחושת
פס מגולוון מהארקת יסוד
של העמוד
כבלי תאורה
2(5x10 N2XY)

פרט מגש לעמוד תאורה

1 פנס

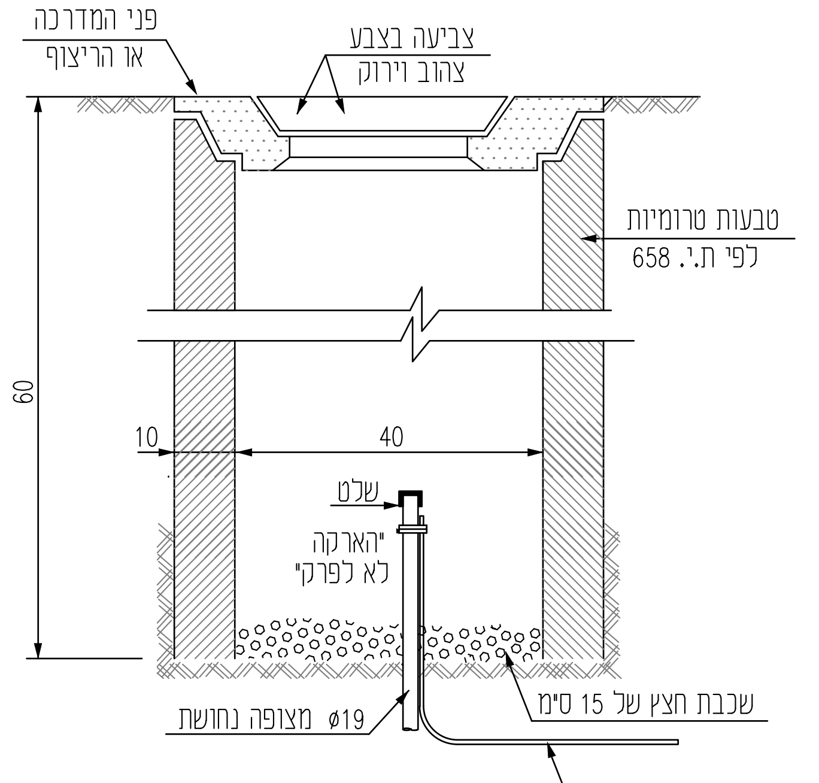
פני המדרכה
או הריצוף
צביעה בצבע
צהוב וירוק
טבעות טרומיות
לפי ת.י. 658
60
10
40
שלט
"הארקה
לא לפרק"
שכבת חצץ של 15 ס"מ
ø19 מצופה נחושת
גיד הארקה
CU 1x35

פרט תא להארקת התאורה

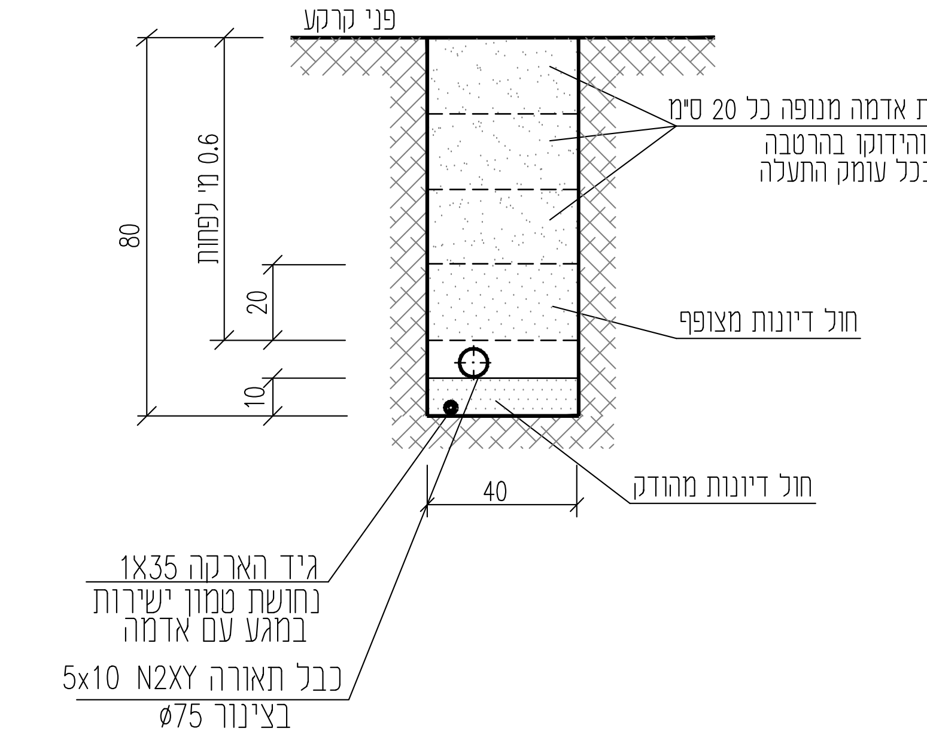
פני קרקע
(*) שכבות אדמה מנופה כל 20 ס"מ
והידוקו בהרטבה
בכל עומק התעלה
80
0.6 מ' לפחות
20
10
חול דיונות מצופף
חול דיונות מהודק
40
גיד הארקה 1X35
נחושת טמון ישירות
במגע עם אדמה
כבל תאורה 5x10 N2XY
בצינור ø75

(*) תוואי צנרת במדרכה

חתך טיפוסי

קנ"מ 1:20

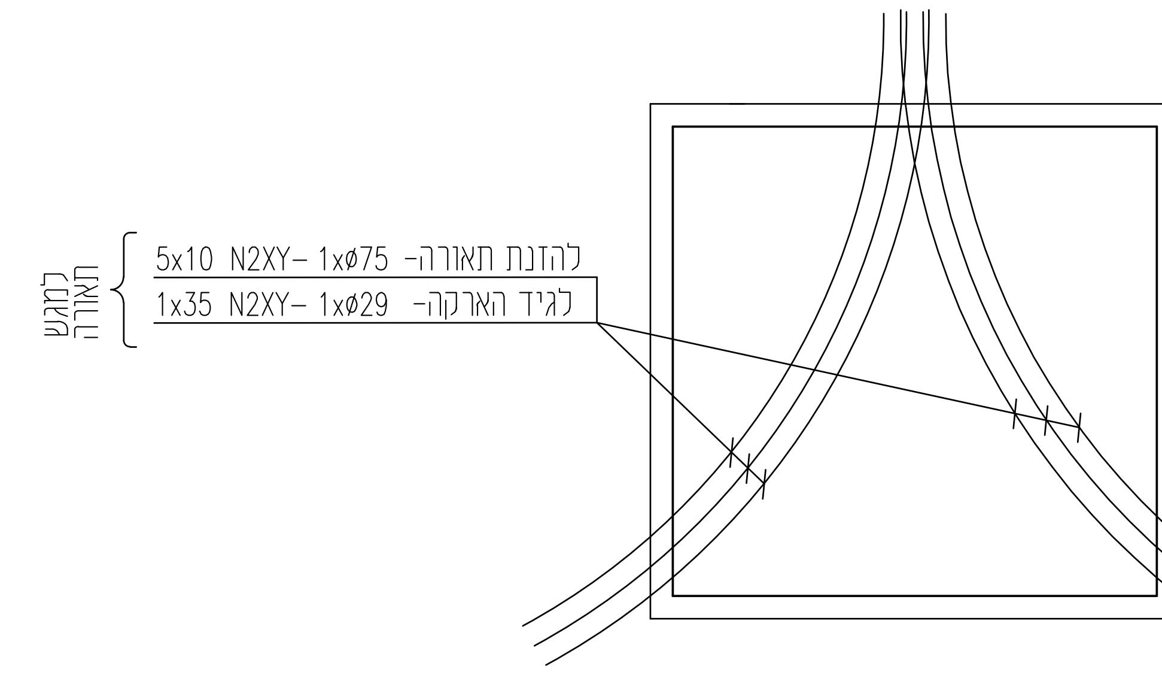
למגש
תאורה
להזנת תאורה- 5x10 N2XY- 1xø75
לגיד הארקה- 1x35 N2XY- 1xø29

פרט צנרת לעמוד תאורה

ללא קנ.מ.

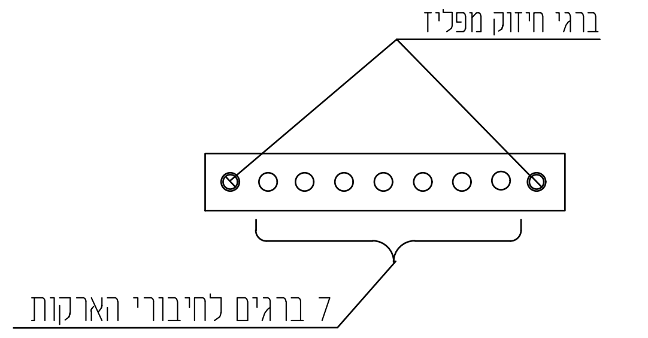
ברגי חיזוק מפליז
7 ברגים לחיבורי הארקות

פרט פס הארקה בעמוד

מפס נחושת 40x4 ל 7-ברגים

בנוסף לחיבורי הפס לעמוד

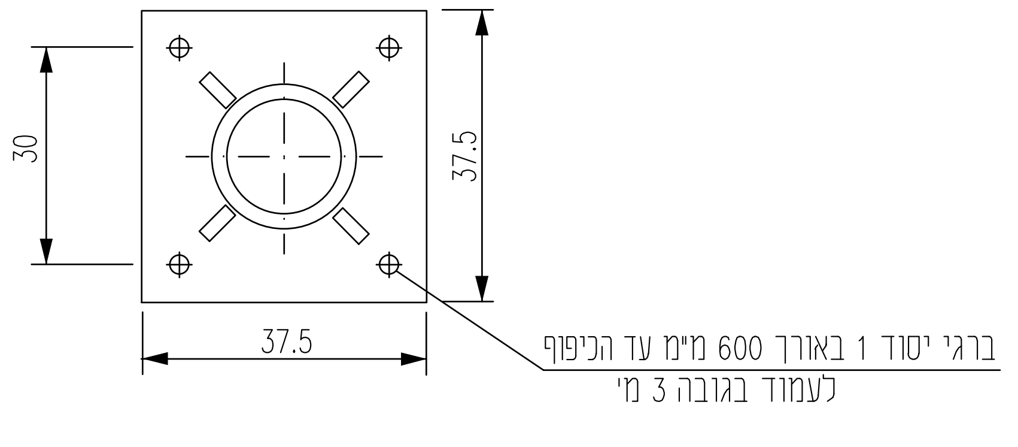
30
37.5
37.5
ברגי יסוד 1 באורך 600 מ"מ עד הכיפוף
לעמוד בגובה 3 מ'

פלטה יסוד ללא קנ.מ.

לעמוד בגובה 3 מ'

REV. No.	SIGN/DATE	DESIGNED	DRAWN	CHECKED	APPROVED	CLIENT APPR.	תאור השינוי REVISIONS
	DATE						
	SIGN						
	DATE						
	SIGN						
	DATE						
	SIGN						
P0	DATE	27.03.24	27.03.24	27.03.24			למכרז
	SIGN	KOSTA	SIMA	M.FOGEL			

מצב השרטוט והוצאה DRAWING STATUS & REVISIONS

REFERENCE DWG. סימוכין

Electrical Engineering
אפ.אם.הנדסה בע"מ
תכנון, פיקוח, יעוץ, בדיקות חשמל ובקרה

רח' יהודה הנחתום, 4
באר-שבע 84249
טל : 08-6284940
פקס : 08-6209475

office@fm-eng.co.il
JOB No. : 22923
FILE No. : 2292302
SCALE - קנ"מ

תיכון סביבתי מדרשת שדה בוקר

TITLE : כותרת :

תוכנית חשמל ותקשורת

פרטים טכניים

DATE תאריך:	REV. גרסה	PAGE/עמוד	DRAWING No. שרטוט מס.
27.03.24	P0		22923-02